KINETROL-Schwenkantrieb, Standard-Ausführung (doppeltwirkend)
Modell 012B-100 / 124-100

Schwenkantrieb, doppletwirkend
Modell 12B-100 / 124-100

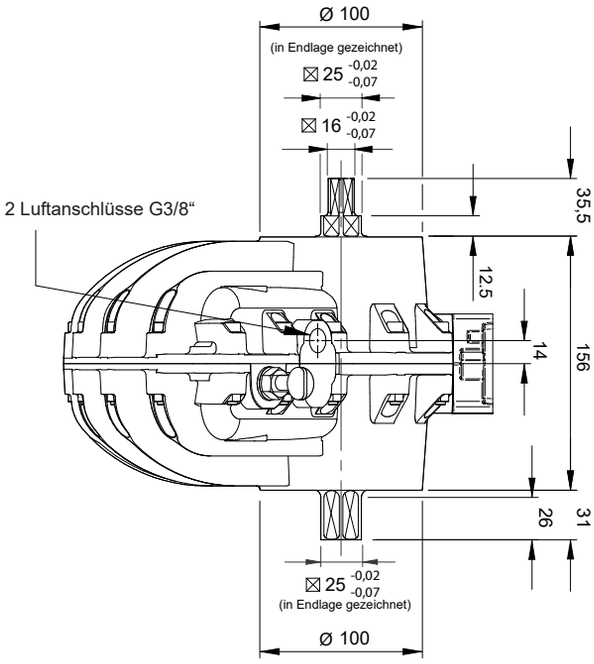

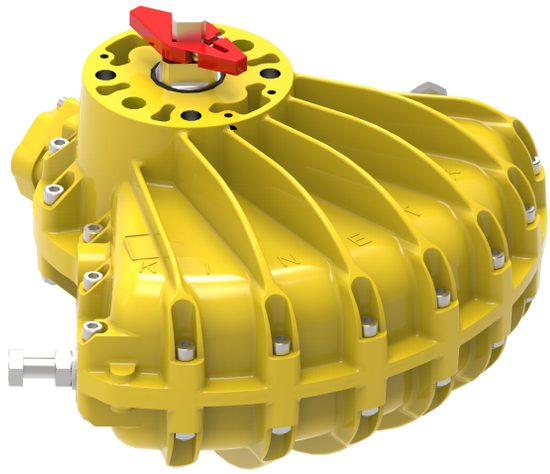

(Stellungsanzeiger in Endlage gezeichnet)

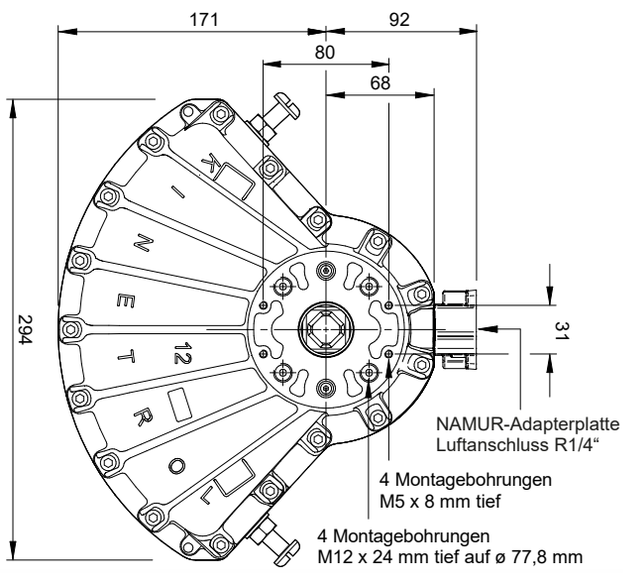

Ausführungen

DIN-Ausführung mit NAMUR-Platte:
Modell 12B-100

DIN-Ausführung ohne NAMUR-Platte:
Modell 124-100

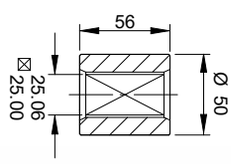

Standard-Kupplung
(im Lieferumfang für beide Antriebstypen enthalten,
Gewicht: 0.6 kg/1.3 lb)

Allgemeine Daten

Drehmoment
575 Nm bei 7 bar
5000 lbf ins bei 100 psi

Arbeitswinkel (einstellbar)
80° - 102°
werksseitig eingestellt = 90°
(eingeschränkter Arbeitswinkel verfügbar)

Temperaturbereich
-40°C bis +80°C

Luftverdrängung
1410,0cm³ / 86.0in³

Beschichtung
Epoxydharz, pulverbeschichtet

Gewicht
12B-100: 6,76 kg / 14.90 lb
124-100: 6,70 kg / 14.77 lb

Weitere Informationen finden Sie auf der Seite mit den Allgem. Spezifikationen.

Drehmomente (Nm)

Modell	1.5	2.0	2.5	3.0	3.5	4.0	4.5	5.0	5.5	6.0	6.5	7.0	(bar)
12B-100 124-100	103	147	190	232	275	319	360	403	446	490	532	575	(Nm)

Optionen

- Federschlusseinheiten, Federhub links- oder rechtsdrehend
- Endschaltereinheiten für AUF/ZU-Anzeige
- Anbau Magnetventil
- AP pneum. Stellungsregler
- EL elektropneum. Stellungsregler
- P3 on/off Stellungsregler
- Monitor (Stellungsanzeige)
- Hochtemperaturausführung: -20°C bis +100°C
  Tieftemperaturausführung: -54°C bis +60°C
- Ausführung nach VDI/VDE 3845
- ISO-Adapter
- Handnotgetriebe
- Modul für Federmittelstellung
- 180°-Modul

Dietrich Schwabe GmbH
www.schwabe-sra.de