KINETROL-Schwenkantrieb, DIN-Ausführung (einfachwirkend)
Modell 10AF120 / 103F120

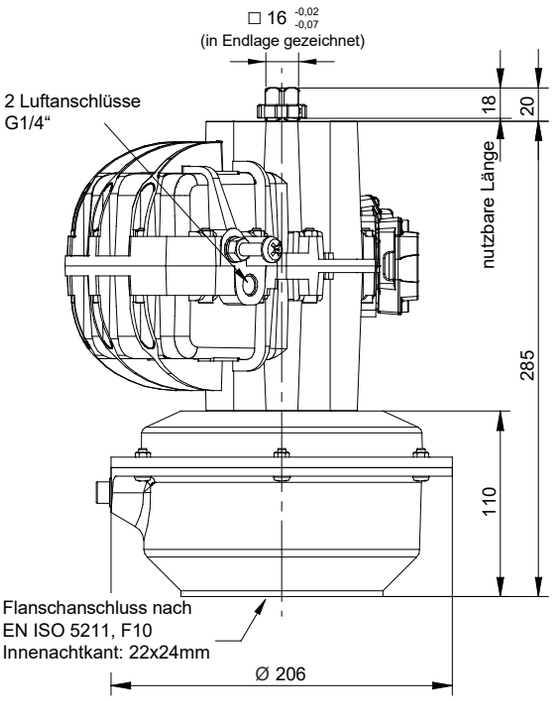

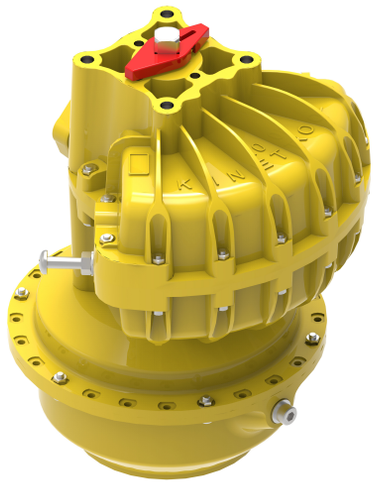

(Stellungsanzeiger in Endlage gezeichnet)

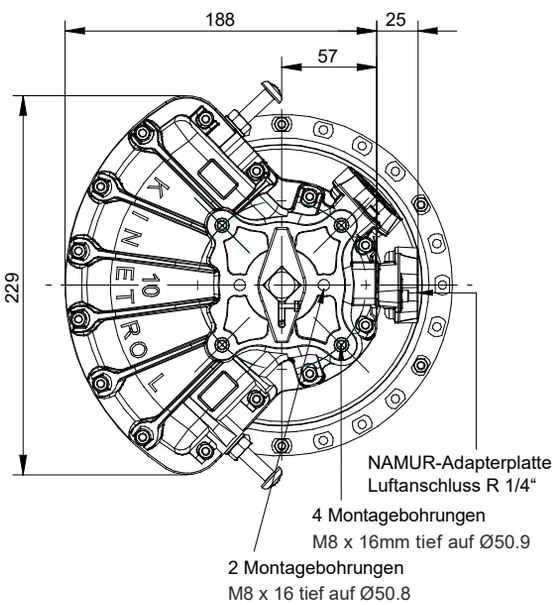

Ausführung

DIN-Ausführung mit NAMUR-Platte:
Modell 10AF120
DIN-Ausführung ohne NAMUR-Platte:
Modell 103F120

Montagebohrungen

Flanschanschluss nach EN ISO 5211
F10 4 x M10 x 16mm tief auf Ø102

Innenachtkant: □ 22 x 24mm tief

Federhub im Uhrzeigersinn
Code - F120 -

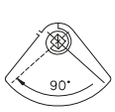

Federhub im Gegenuhrzeigersinn
Code - F130 -

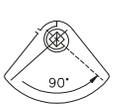

Allgemeine Daten

Drehmoment
143 Nm bei 5,5 bar
1270 lbf ins bei 80 psi

Arbeitswinkel (einstellbar)
78° - 100°
werksseitig eingestellt = 90°
(eingeschränkter Arbeitswinkel verfügbar)

Temperaturbereich
-40°C bis +80°C

Luftverdrängung
1025cm³ / 62,5 in³

Beschichtung
Epoxydharz, pulverbeschichtet

Gewicht
10AF120: 14,82kg / 32,67lb
103F120: 14,80kg / 32,63lb

Weitere Informationen finden Sie auf der Seite mit den Allgem. Spezifikationen.

Drehmomente (Nm)

Modell	Position des Luft- oder Federhubes	1.7	2.0	2.5	3.0	3.5	4.0	4.5	5.0	5.5	(bar)
10AF120	Anfang					107,0	121,2	136,0	149,6	164,0	(Nm)
103F120	Ende					78,0	98,0	114,6	129,5	143,0	(Nm)

Optionen

- ☐ Federhub links- (-120) oder rechtsdrehend (-130)
- ☐ Endschaltereinheiten für AUF/ZU-Anzeige
- ☐ Anbau Magnetventil
- ☐ AP pneum. Stellungsregler
- ☐ EL elektropneum. Stellungsregler
- ☐ P3 on/off Stellungsregler
- ☐ Handnotgetriebe
- ☐ Monitor (Stellungsanzeige)
- ☐ 180°-Modul
- ☐ Ausführung nach VDI/VDE 3845
- ☐ Hochtemperaturausführung: -20°C bis +100°C
  Tieftemperaturausführung: -54°C bis +60°C

Dietrich Schwabe GmbH
www.schwabe-sra.de