Zwischenflanschklappe
TYP 1120

Technische Merkmale

Nennweiten:	DN 50 bis 300 / 2“ bis 12“
	(Nennweiten bis DN 1000 auf Anfrage)
Zul. Betriebsdruck	PN 6 bis PN10
Flanschanschlussmaß	PN 6, PN10, PN16, ANSI CL150
	JIS 5K (DN50 -DN300)
Kopfflansch	ISO 5211
Kennzeichnung	EN 19
Baulänge	EN 558-1/20
Dichtheitsprüfung	EN 12266-1

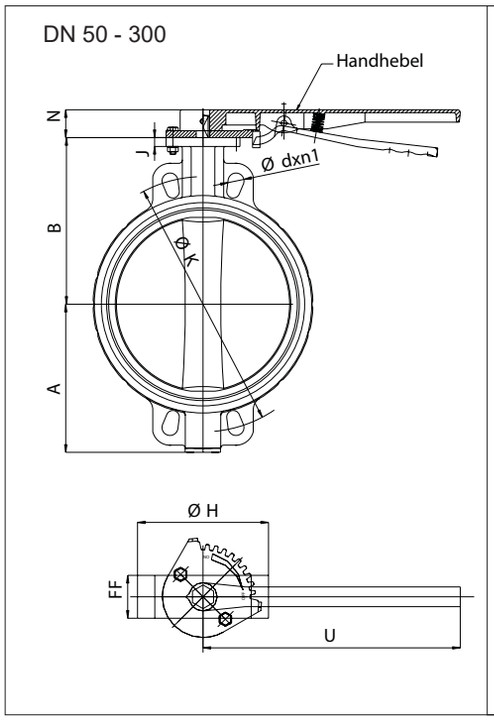

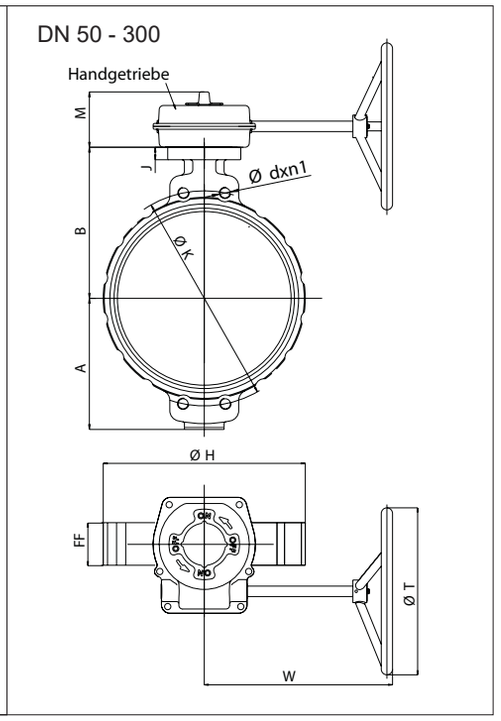

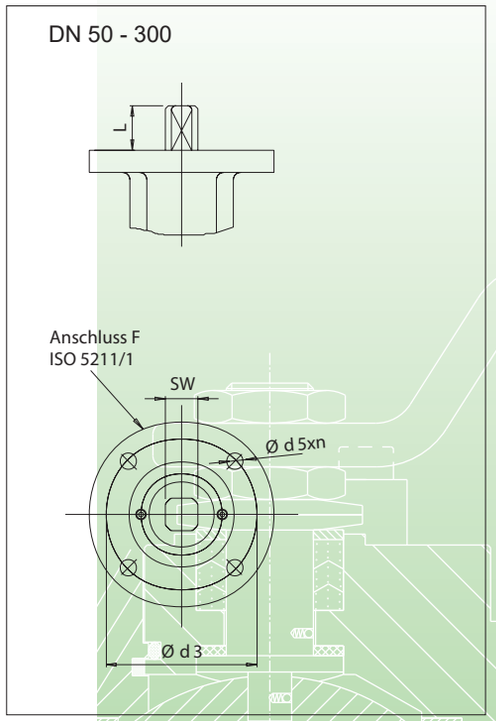

Abmessungen in mm

DN	A	B	FF	Ø H	J	M	N	U	W	Ø T	F	Ød5xn	□ SW Ød7	Handhebel oder Getriebe	freies Wellenende L	Ød3	PN10 ØK	PN10 Ød	PN10 n1	PN16 ØK	PN16 Ød	PN16 n1
50	67	108	43	100	13	50	37	220	159	200	05	7x4	9	20	20	50	125	18	4	125	18	4
65	80	127	46	123	13	50	37	220	159	200	07	9x4	11	20	20	70	145	18	4	145	18	4
80	99	132	46	137	14	50	37	260	159	200	07	9x4	14	20	16	70	160	18	8	160	18	8
100	110	155	52	156	14	50	37	260	159	200	07	9x4	14	20	16	70	180	18	8	180	18	8
125	123	158	56	187	14	50	37	260	159	200	07	9x4	14	20	16	70	210	18	8	210	18	8
150	141	185	56	212	14	50	37	350	159	200	07	9x4	17	22	18	70	240	22	8	240	22	8
200	174	213	60	265	15	50	37	350	159	200	07	9x4	17	22	18	70	295	22	12	295	22	12
250	208	245	68	319	15	75	47	400	238	260	10	11x4	22	32	32	102	350	22	12	355	26	12
300	250	282	78	372	15	75	47	400	238	260	10	11x4	27	32	32	102	400	22	12	410	26	12

DN	Drehmoment PN10	Drehmoment PN16	freies Wellenende Gewicht (kg)	Handhebel Typ	Handhebel Gewicht (kg)	Handgetriebe PN10 Typ	Handgetriebe PN10 Gewicht (kg)	Handgetriebe PN16 Typ	Handgetriebe PN16 Gewicht (kg)
50	11	15	2,5	92-150	0,6	AST-20		AST-20	
65	14	19	3,8	92-150		AST-20		AST-20	
80	22	26	4,1	92-200		AST-20		AST-20	
100	40	50	5,3	92-200	0,8	AST-20	2,90	AST-20	2,90
125	70	80	6,5	92-200		AST-20		AST-20	
150	90	100	8,0	92-300	0,9	AST-20		AST-20	
200	140	160	12,5	92-300		AST-20		AST-20	
250	200	290	20,5	92-400	2,6	AST-30	8,22	AST-30	8,22
300	455	475	30,0	92-400		AST-30		AST-30	

Die aufgeführten Drehmomente beziehen sich auf das Losbrechmoment und wurden bei Wasser mit 20°C ermittelt (Angaben inkl. 30% Sicherheitsfaktor)

Zwischenflanschklappe
TYP 1120

Materialspezifikation und Stückliste

Ø 50 - 200

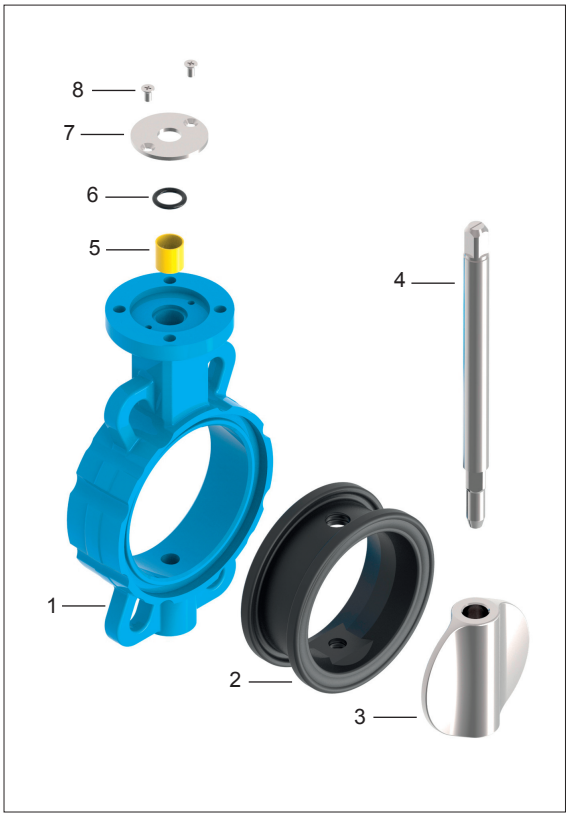

Ø 250 - 300

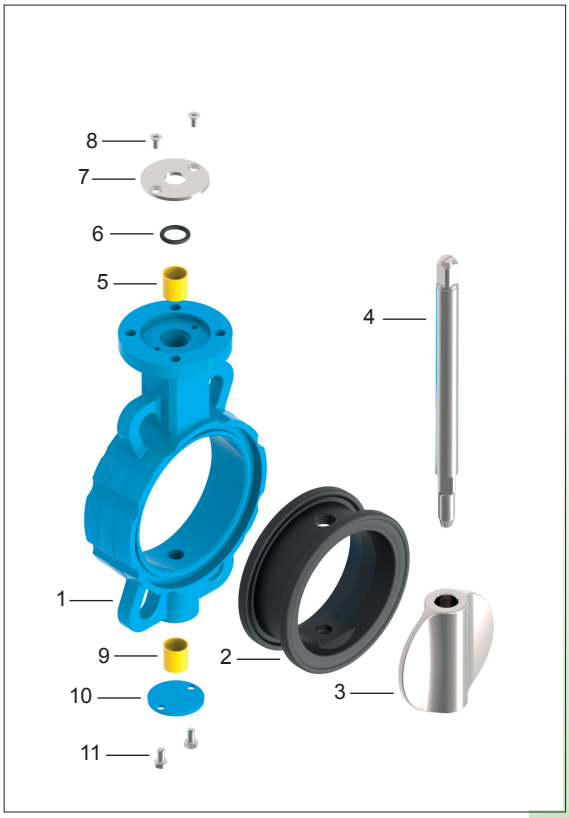

Pos.	Bezeichnung	Material
1	Gehäuse	GG25, GGG40-50
2	Manschette	EPDM, NBR, VITON,SILIKON
3	Scheibe	AISI 316, GGG40-50
4	Welle	AISI 304, AISI 316, AISI 420
5	Lagerbuchse	SB (Stahl + PTFE)
6	O-Ring	NBR
7	Druckplatte	ST-37, A-2
8	Schraube	8.8, A-2

Pos.	Bezeichnung	Material
1	Gehäuse	GG25, GGG40-50
2	Manschette	EPDM, NBR, VITON,SILIKON
3	Scheibe	AISI 316, GGG40-50
4	Welle	AISI 304, AISI 316, AISI 420
5	Lagerbuchse	SB (Stahl + PTFE)
6	O-Ring	NBR
7	Druckplatte	ST-37, A-2
8	Schraube	8.8, A-2
9	Lagerbuchse	SB (Stahl + PTFE)
10	Gehäusedeckel	ST-37
11	Schraube	8.8, A-2

K_V -Werte

DN	Öffnungswinkel							
(mm)	20°	30°	40°	50°	60°	70°	80°	90°
50	7	12	25	40	66	120	127	161
65	10	16	34	56	105	141	183	224
80	14	23	49	80	152	204	263	322
100	20	33	72	117	221	297	383	470
125	34	57	123	201	379	509	657	805
150	50	82	178	291	548	735	949	1163
200	86	142	309	503	949	1273	1643	2012
250	172	285	617	1006	1897	2546	3286	4025
300	230	381	827	1348	2542	3411	4404	5393

Der Kv-Wert [m^3/h] gibt den Wasserdurchfluss bei einer Temperatur von 20°C und einem Δp von 1,0bar an.

Drosselfunktionen sind im Stellwinkel von 30° bis 70° möglich.
Vermeiden Sie Kavitation!

Bei Regelfunktionen helfen wir Ihnen gern mit einer präzisen Auslegung weiter.